三角法 (THIRD ANGLE PROJECTION)

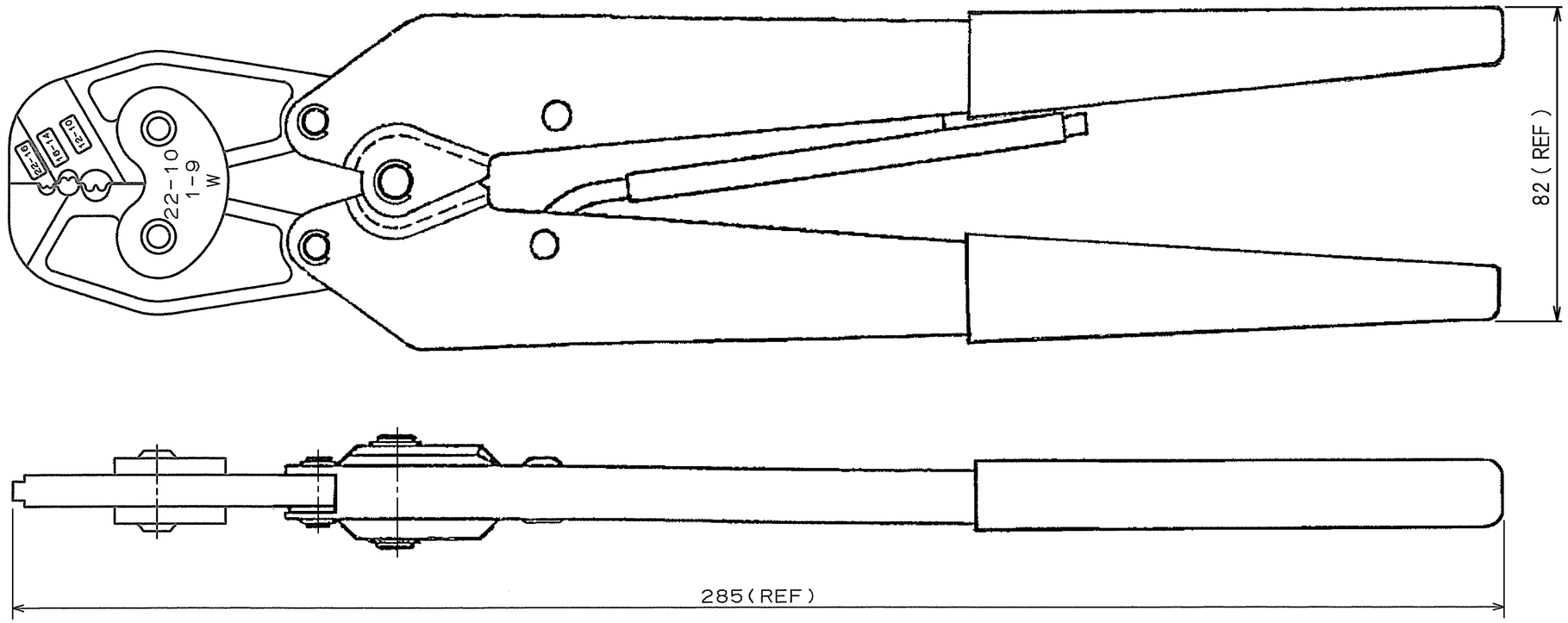

CRIMP SYMBOL 圧着部記号	TERMINAL NO. L P 適用端子 バラ状	WIRE SIZE 適用電線 AWG (mm²)	INSULATION RANGE 絶縁被覆径 (mm)	CUSTOMER GAGE NO. 検査用ゲージ NO.	IS NO. 取扱説明書番号	TERMINAL SPEC.NO. 圧着規格	WEIGET 重量 g	OLD CUSTOMER GAGE NO 検査用ゲージ NO (旧型番)
22-16	ソリストランド 端子/接続子	#22～#16 (0.25～1.65)	—//—	937052-1	411-5797 (ハンドツール用)	—//—	470	289906-021 Ⓐ
16-14	(AMP SOLISTRAND	#16～#14 (1.04～2.63)	—//—	937053-1				289906-022 Ⓐ
12-10	Terminals/Splices)	#12～#10 (2.63～6.64)	—//—	937054-1	408-7424 (ゲージ用)			289906-023 Ⓐ

LTR	変更 (REVISION RECORD)	DR.	CHK.	DATE
B	REVISED ECR-09-002971	S.N	S.Y	10 FEB 2009
A	REVISED FJ00-0617-97	H.M	K.S	4/18/97
0	RELEASED FJ00-0198-97	M.E	H.T	2/7/97

ORIGINAL NO.49935-J

SOLISTRAND

Tyco Electronics Tyco Electronics Corporation Kawasaki, Japan

適合電線断面積 (WIRE RANGE) —//— mm² (AWG)	被覆外径 (INSULATION DIA.) —//—	名称 (NAME) DOUBLE ACTION HAND TOOL ASS'Y
材料 (MATERIAL) —//—	仕上 (FINISH) —//—	一般公差 10以下 ±0.2; 10を超え 30以下 ±0.25; 30を超え 100以下 ±0.3; 角度 ±3°
DR. (M.ENDOH) 11DEC96	DE. 19FEB97	SIZE A3 / LOC J / 番号 (NO.) 409777-1
CHK. H.TANAKA	APP. 19FEB97	尺度 (SCALE) —//— / REV. B / SHEET 1 OF 1

単位：粍 DIMENSIONS IN MM.DO NOT SCALE PRINT

PRINT DIST

AMP-J 030-2
REV.9/83

(CUSTOMER DRAWING) 参考図面