THIS DRAWING IS UNPUBLISHED.
VERTRAULICHE UNVEROEFFENTLICHTE ZEICHNUNG
© COPYRIGHT 1998 BY AMP INCORPORATED. ALL RIGHTS RESERVED. ALLE RECHTE VORBEHALTEN

RELEASED FOR PUBLICATION ,2000.
FREI FUER VEROEFFENTLICHUNG

MATED WITH:
PASSEND ZU:
Bg4

LOC	DIST
AI	–

PROJEKT NR.: –

REVISIONS / ÄNDERUNGEN

P	LTR	DESCRIPTION / BESCHREIBUNG	DATE	DWN	APVD
	A1	neu gezeichnet; EGDO-0170-03	25.08.03	SR	SM

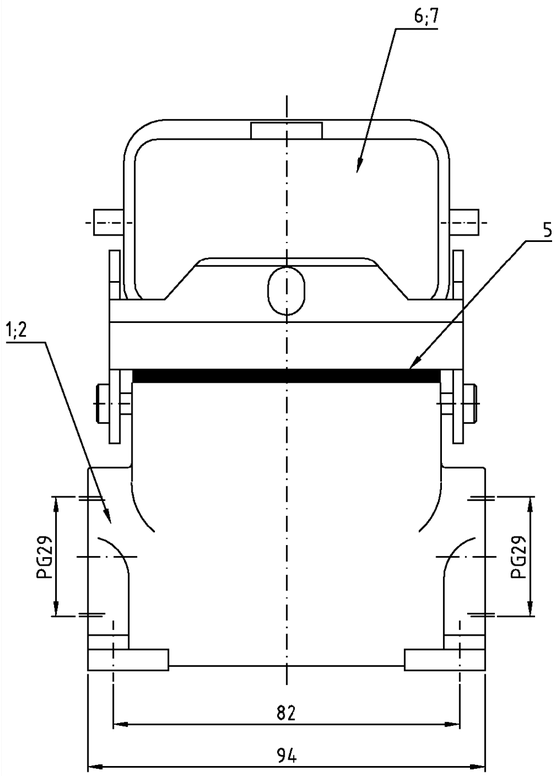

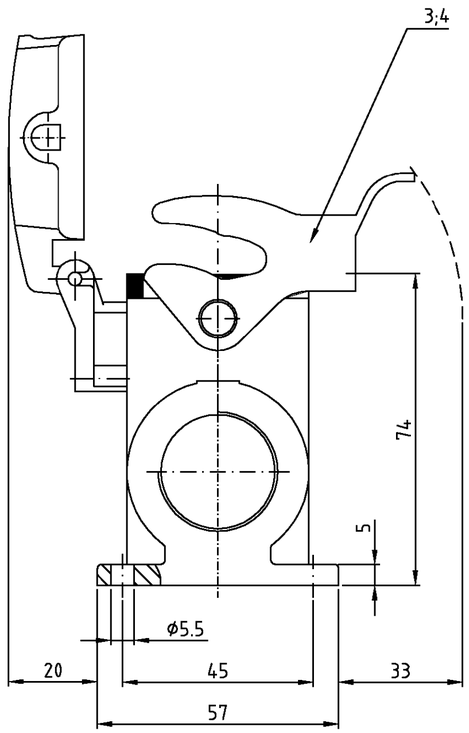

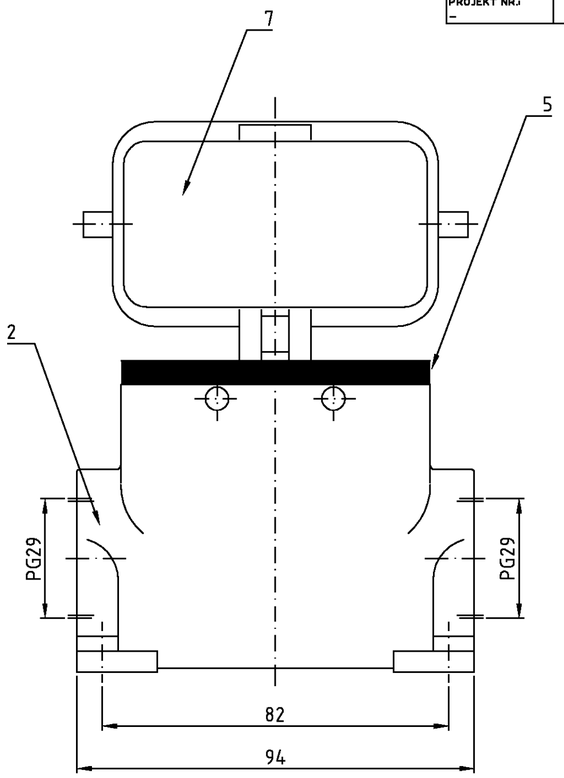

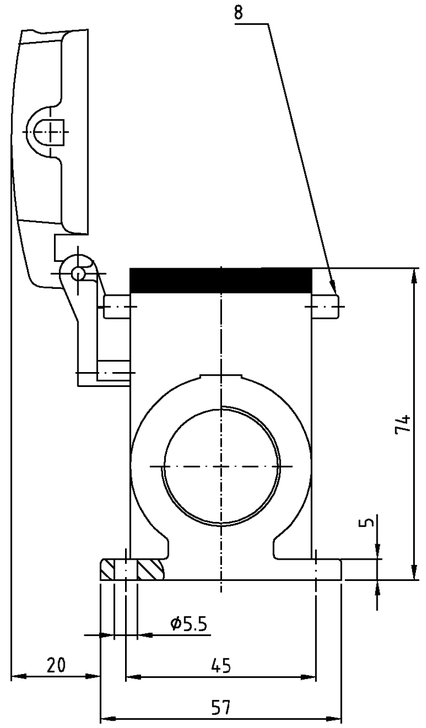

Notes:

1. Material: Housing: aluminium diecasting alloy
2. Surface: Varnisch – aluminiumoxid+ Varnisch black – grey
3. Varnisch on the inside not necessarily

Bemerkungen:

1. Material: Gehäuse: Alu-Druckguß-Legierung
2. Oberfläche: Lackierung – Aluminiumoxid+ Lackierung schwarz – grau
3. Lackierung im Gehäuseinnere ist nicht notwendig

2-6	2-2	1-2	DESCRIPTION/ BENENNUNG	MATERIAL	SURFACE / OBERFLÄCHE	COLOR / FARBE	ITEM NO. POS.	REMARKS / BEMERKUNGEN
				1	2	2		
4			VS-Bügelbolzen/clip bolt	V2A/stainless steel	blank/even		8	
1	1		Deckel/cover	Aluminium/ALU	Aluminiumoxid	black/schwarz	7	
		1	Deckel/cover	Aluminium/ALU		grey/grau	6	
1	1	1	Profildichtung/seal	Neoprene		black/schwarz	5	
	1		LB-Bügel/side clip	V2A/stainless steel	blank/even		4	
		1	LB-Bügel/side clip	Stahl/steel	verzinkt/zink plated	blau/blue	3	
1	1		Sockelgehäuse HD-K/ surface mounted housing side entry	Aluminium/ALU	Aluminiumoxid	black/schwarz	2	
		1	Sockelgehäuse HD/ surface mounted housing side entry	Aluminium/ALU		grey/grau	1	

HD-K.24.SGD.2.29.Z
HD-K.24.SGD-LB.2.29.Z
HD.24.SGD-LB.2.29.Z

ORDERING TEXT / BESTELLTEXT

THIS DRAWING IS A CONTROLLED DOCUMENT FOR AMP INCORPORATED. IT IS SUBJECT TO CHANGE AND THE CONTROLLING ENGINEERING ORGANIZATION SHOULD BE CONTACTED FOR THE LATEST REVISION. DIESES ZEICHNUNGSDOKUMENT WIRD DURCH AMP INCORPORATED KONTROLLIERT. AENDERUNGEN, DIE DEN TECHNISCHEN FORTSCHRITT DIENEN, SIND VORBEHALTEN. DER JEWEILS LETZTGUELTIGEN AENDERUNGSSTAND ERFAHREN SIE AMP ANFRAGE.

DIMENSIONS: DIMENSIONEN: mm

TOLERANCES UNLESS OTHERWISE SPECIFIED: ALLGEMEINTOLERANZEN
n. ISO 8015
n. ISO 2768 – mH –E
n. DIN 16901 – 140
0 PLC #
1 PLC #
2 PLC #
3 PLC #
ANGLES /WINKEL #

MATERIAL 1

FINISH /OBERFLAECHE/FARBE 2

DWN	Schneider	25.08.03
CHK	Schweiger	25.08.03
APVD	–	
PRODUCT SPEC PRODUKTSPEZ.	–	
APPLICATION SPEC VERABEITUNGSSPEZ.	–	
WEIGHT GEWICHT	–	

AMP
HTS Elektrotechnik
53819 Neunkirchen, Germany

NAME
Surface mounted housing side entry
Sockelgehäuse HD.24.SGD.2.29.Z

SIZE	CAGE CODE	DRAWING NO ZEICHNUNGS-NR.	RESTRICTED TO NUR FUER
A2	00779	C- 1102527	–

CUSTOMER DRAWING /KUNDENZEICHNUNG

SCALE MASSSTAB	SHEET BLATT	OF VON	REV
1:1	1	1	A1